片倉工場処理ルート体系図
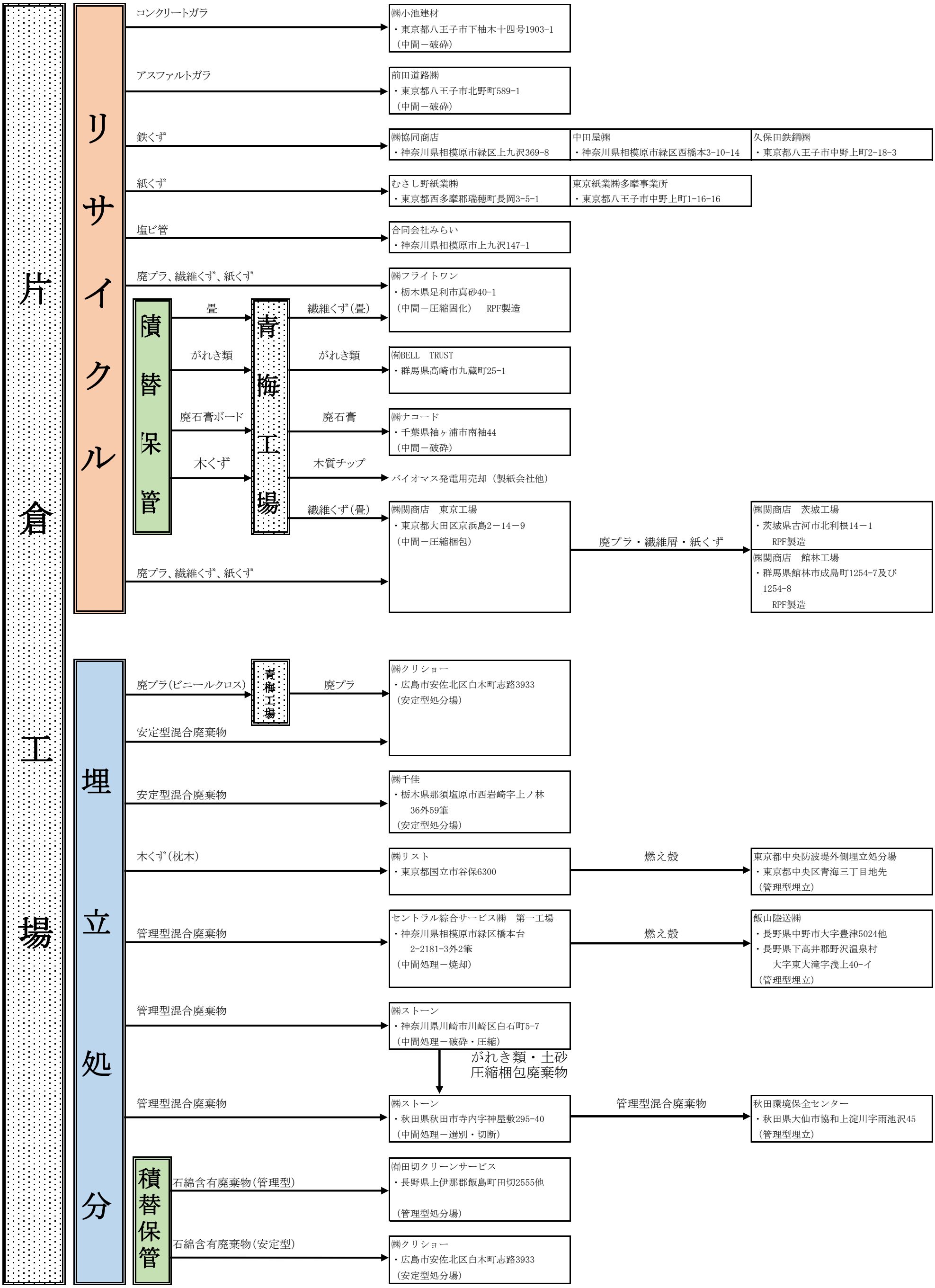
2016.6.13